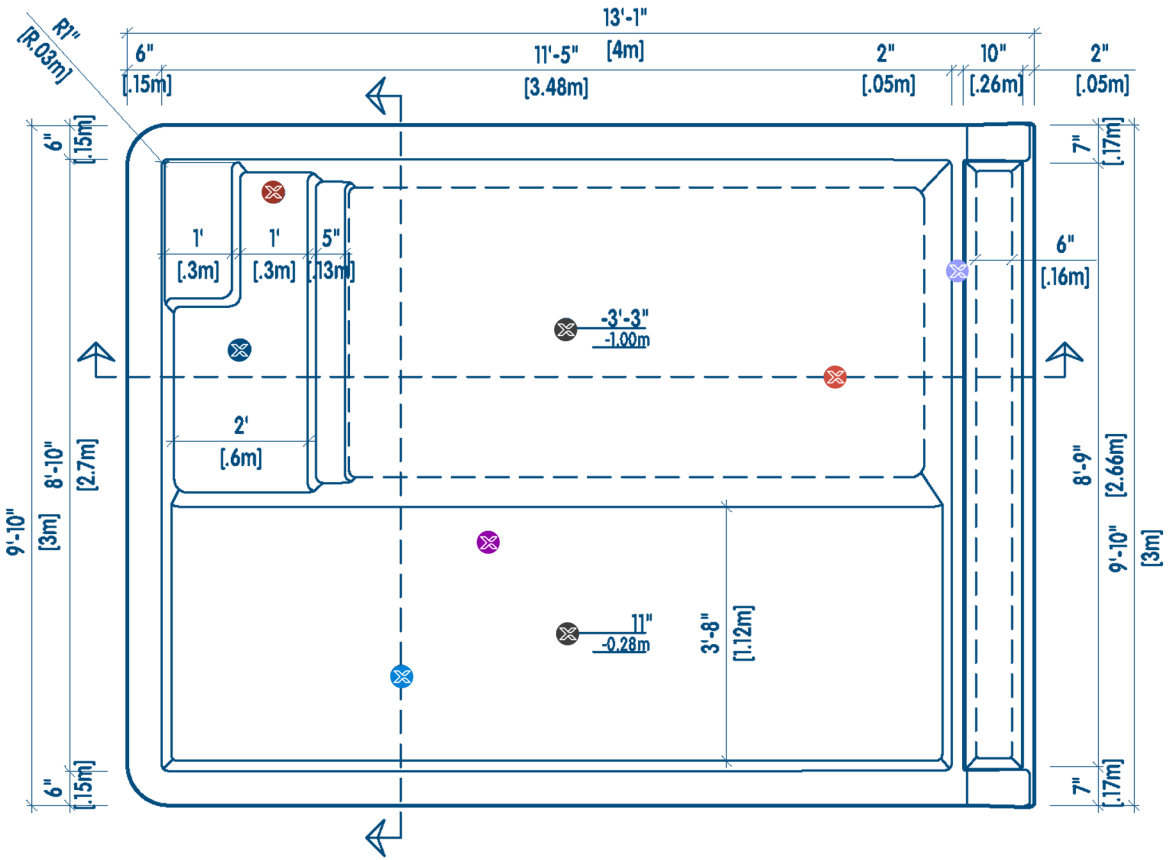

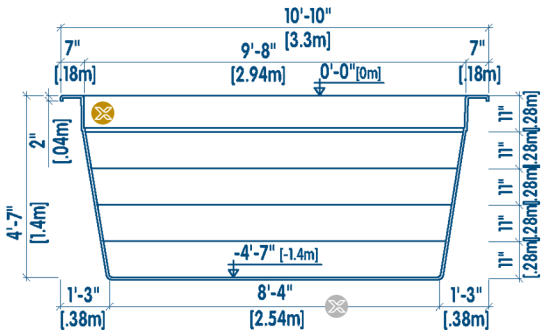

CORTE TRANSVERSAL
|CROSS SECTION

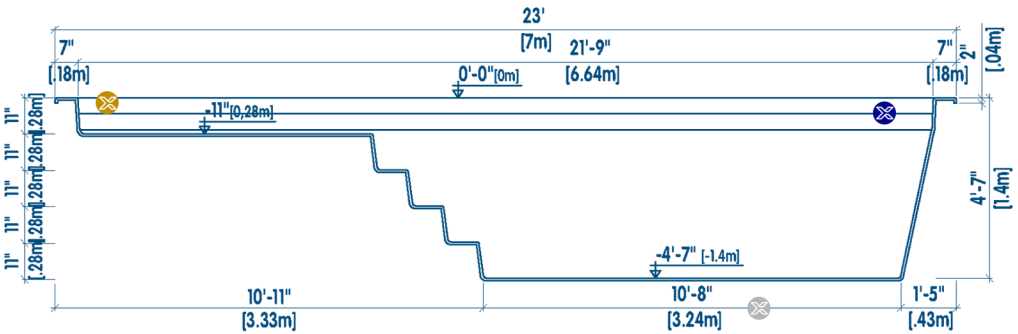

CORTE LONGITUDINAL
|LONGITUDINAL SECTION

X-pools

LÍNEA **CALIFORNIA** MODELO | **C4**

- STAIRS
- BENCH
- DEPTH
- LONGITUDINAL SECTION
- CROSS SECTION
- INTERNAL MEASURE
- WATER LEVEL
- GROOVE
- TANNING LEDGE
- INFINITY EDGE

NOTE
-NO ESCALE
THIS MODEL PRESENTS:
-BRACKETS ALONG THE EDGE AND REINFORCEMENTS DISTRIBUTED AT A MEDIUM DISTANCE OF 45 CM.

- ESCALONES | ESCALERA
- BANCO
- PROFUNDIDAD
- CORTE LONGITUDINAL
- CORTE TRANSVERSAL
- MEDIDA INTERNA
- NÍVEL DE AGUA
- CAVIDAD
- ÁREA DE BRONCEADO
- BORDE INFINITO

NOTA
-NO ESCALA
ESTE MODELO PRESENTA:
-SOPORTES A LO LARGO DEL BORDE Y REFUERZOS DISTRIBUIDOS A UNA DISTANCIA MEDIA DE 45 CM.